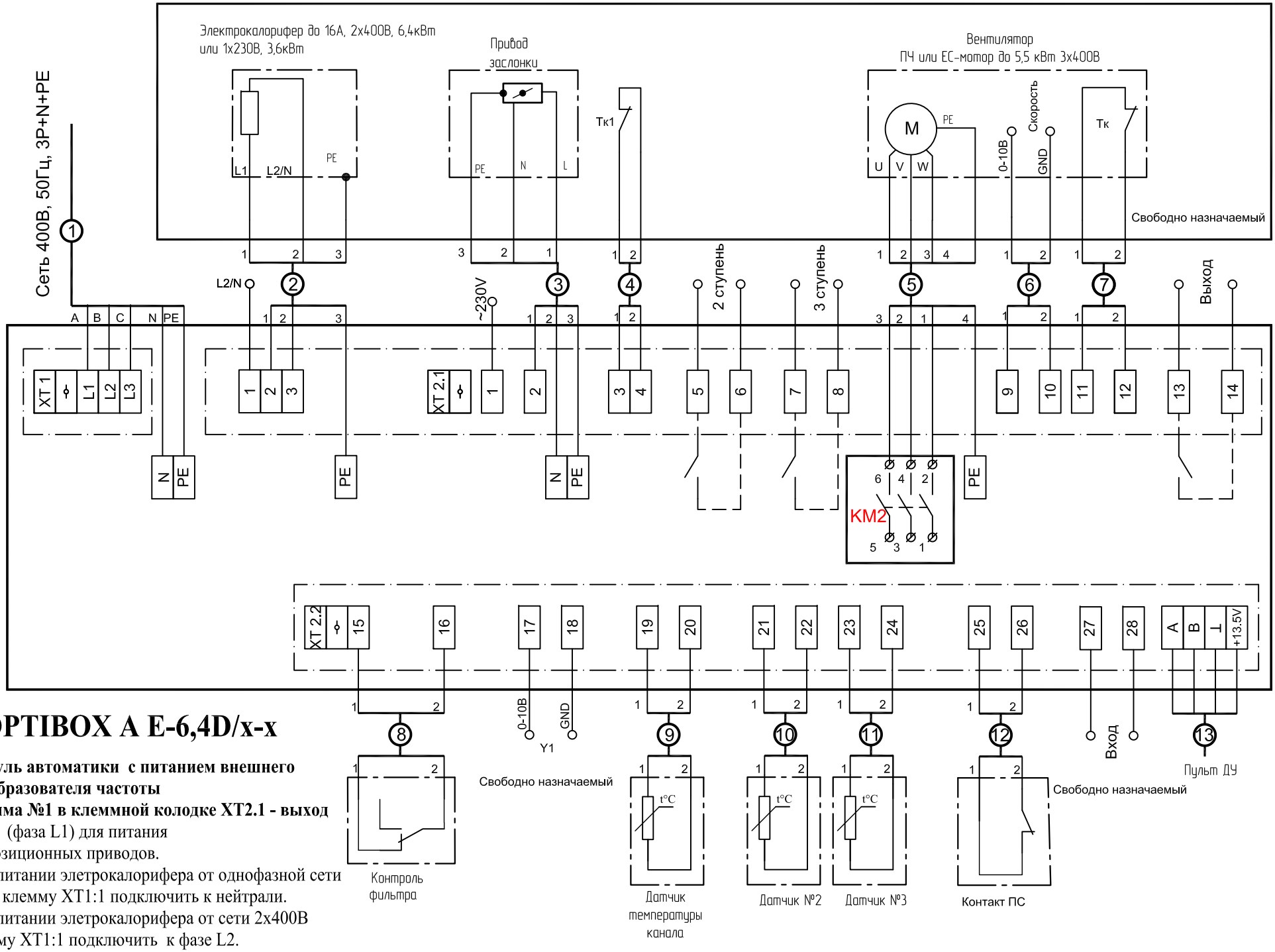

OPTIBOX A E-6,4D/x-x

Модуль автоматики с питанием внешнего преобразователя частоты
Клемма №1 в клеммной колодке XT2.1 - выход 230В (фаза L1) для питания 3х-позиционных приводов.
При питании элетрокалорифера от однофазной сети 230В клемму XT1:1 подключить к нейтрали.
При питании элетрокалорифера от сети 2х400В клемму XT1:1 подключить к фазе L2.
xx-мощность подключаемого преобразователя частоты