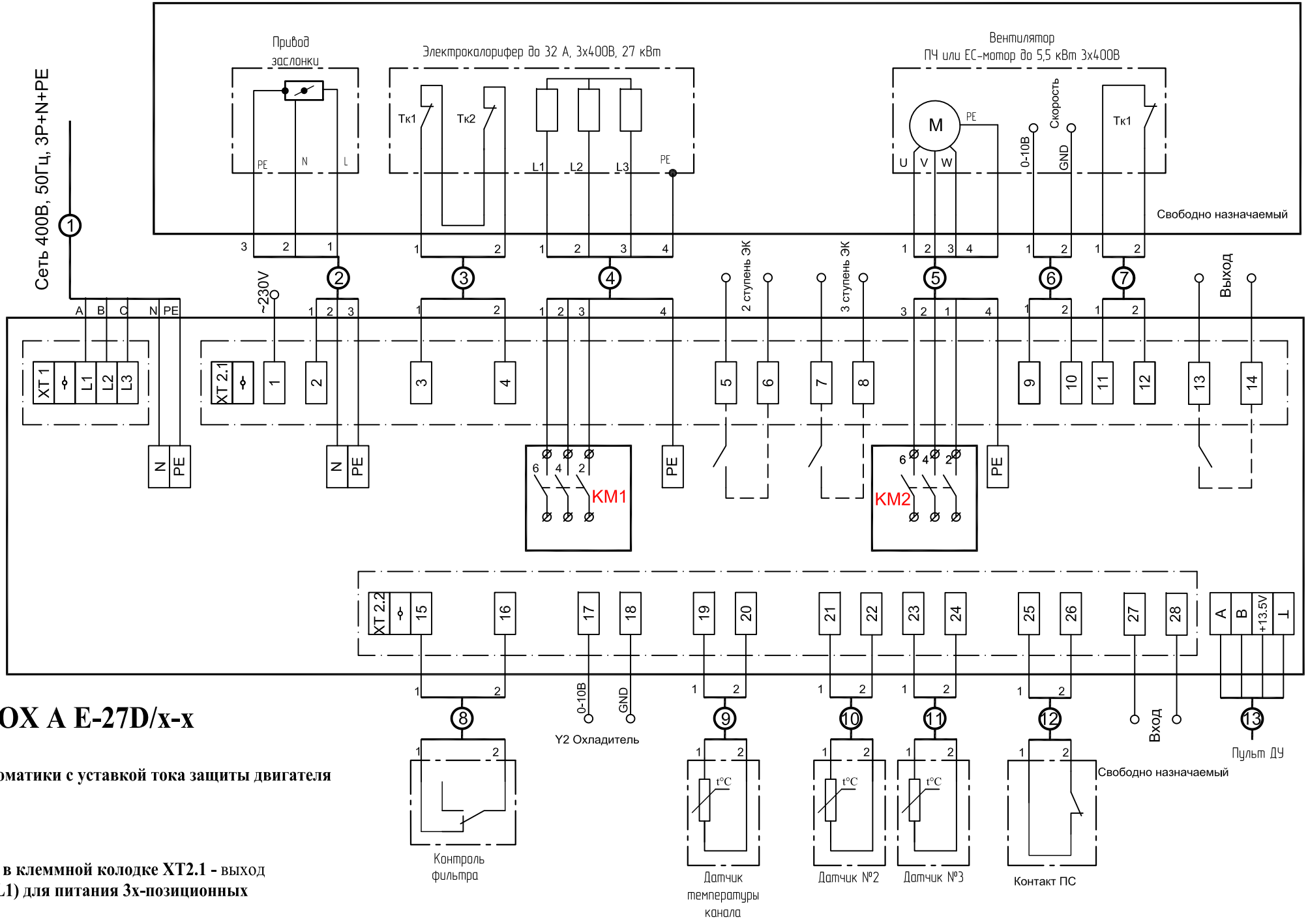

OPTIBOX A E-27D/x-x

Модуль автоматики с уставкой тока защиты двигателя

Клемма №1 в клеммной колодке XT2.1 - выход 230В **(фаза L1) для питания 3х-позиционных приводов.**

хх-мощность подключаемого преобразователя частоты