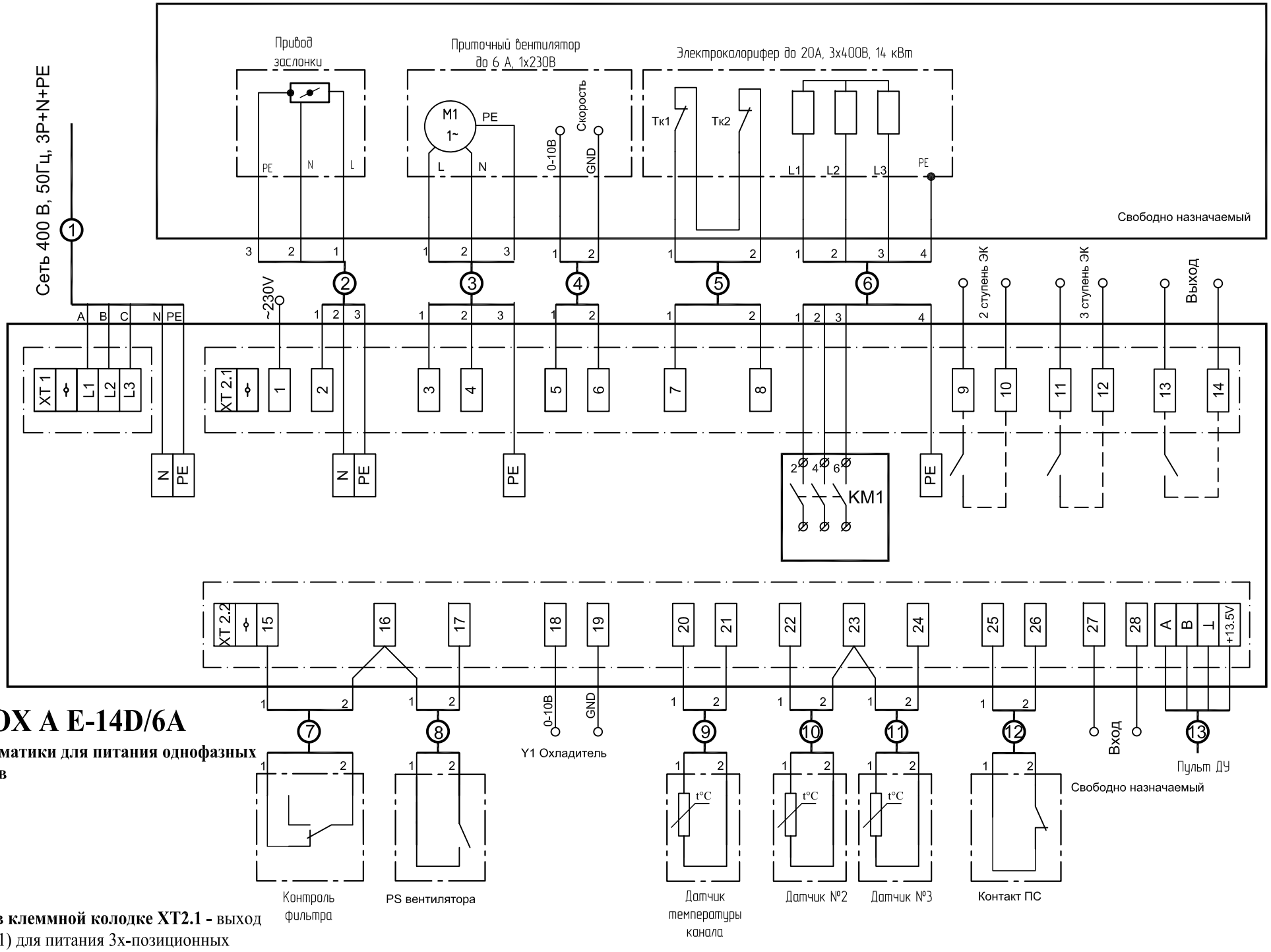

OPTIBOX A E-14D/6A

Модуль автоматики для питания однофазных вентиляторов

Клемма №1 в клеммной колодке XT2.1 - выход 230 В (фаза L1) для питания 3х-позиционных приводов.

6А-питание однофазных вентиляторов до 6А